LEMAN - Jeu de 2 fers de toupie N° 276 - Assemblage 45°

Fers de toupie HSS 18% réaffûtables

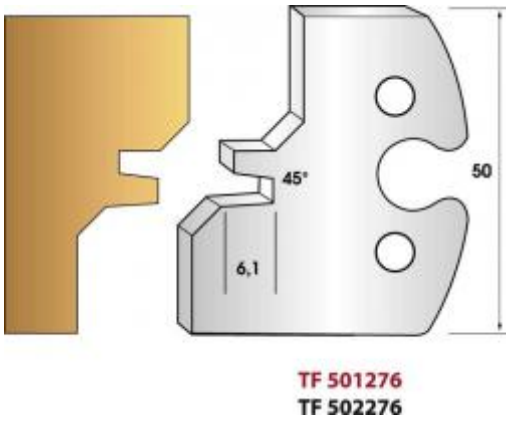

Marque : LEMAN
Référence : 855.276
Points de fidélité offerts : 19

Prix : 18.90€ TTC

Descriptif :
Jeu de fers de toupie | LEMAN

Caractéristiques : Entraxe de fixation : 25mm Hauteur du fer : 50mm Proposé par paire Contre-fers sur commande (non tranchants) Type d'acier : HSS 18% : Réaffûtables Uniquement pour le bois

Lien vers la fiche du produit