LEMAN - Main courante N° 038 - Jeu de 2 fers de toupie Hauteur 40

Pour le travail de profilage et moulurage sur bois massif. Changement des 2 fers en même temps portant la même référence en hauteur 40 mm uniquement.

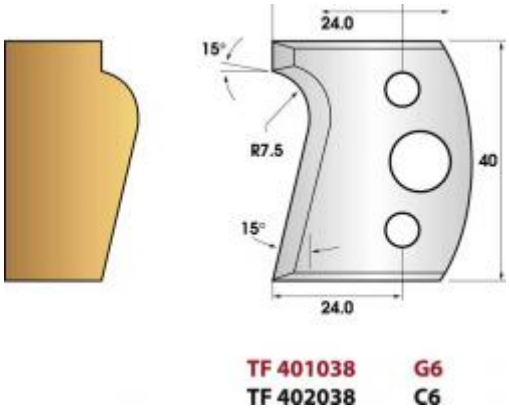

Marque : LEMAN
Référence : 800.038
Points de fidélité offerts : 13

Prix : 12.90€ TTC

Options disponibles :
Version : Fers, Contre-fers

Descriptif :
Jeu de 2 Fers de toupie N° 038 | LEMAN

Caractéristiques :

Hauteur : 40 mm Réaffûtables épaisseur : 4 mm Entraxe fixation : 25 mm Identification : n°038 Profil : main courante Contre-fers profilés : 801.038

Lien vers la fiche du produit